JIS規格シャックル M級 SB・SC・SAタイプ

JIS Standard Shackles (JIS-B 2801-1996) (JIS適合品)

鉄

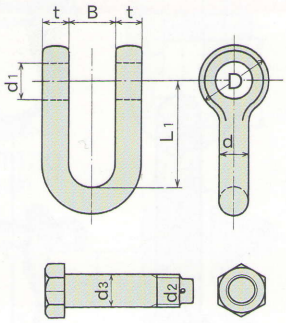

SBシャックル
20mm~90mm

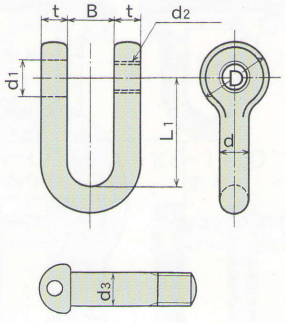

SCシャックル
6mm~40mm

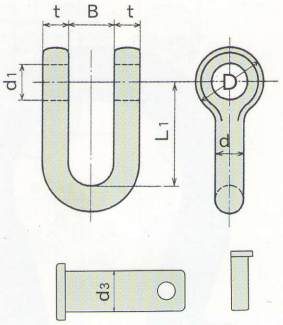

SAシャックル
34mm~90mm

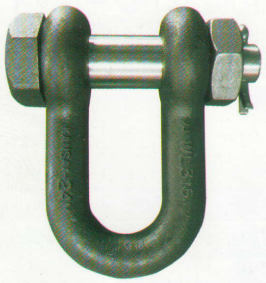

SBシャックル

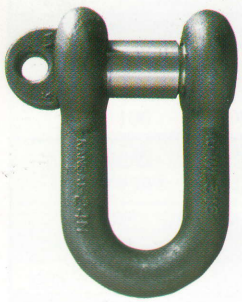

SCシャックル

SAシャックル

【JIS規格シャックル M級 SB・SC・SAタイプ 寸法表】 単位=m/m

使用荷重 tf	使用荷重 KN	Size (呼び)	d&t	B 口巾	L1 長さ	D 頭径	d1 穴径	d3 ピン径	Screw d2 捻径	参考重量(kg) SA	SB	SC
0.2 t	(1.96)	6	6	11	24	17	9	8	M 8	—	—	0.04
0.315t	(3.09)	8	8	14	32	21	11	10	M10	—	—	0.08
0.6 t	(5.88)	10	10	17	40	25	13	12	M12	—	—	0.14
1 t	(9.8)	12	12	20	48	32	16	15	M14	—	—	0.28
1.25 t	(12.25)	14	14	24	56	36	18	17	M16	—	—	0.4
1.6 t	(15.68)	16	16	26	64	40	20	19	M18	—	—	0.57
2 t	(19.6)	18	18	29	72	45	22	21	M20	—	—	0.78
2.5 t	(24.5)	20	20	31	80	50	25	24	M24	—	1.3	1.05
3.15 t	(30.87)	22	22	34	88	55	27	26	M24	—	1.9	1.45
3.6 t	(35.28)	24	24	39	96	62	31	30	M30	—	2.55	2.05
4 t	(39.2)	26	26	41	104	66	33	32	M30	—	2.85	2.5
4.8 t	(47.04)	28	28	43	112	70	35	34	M33	—	3.55	3.0
5 t	(49)	30	30	45	120	75	37	36	M36	—	4.35	3.65
6.3 t	(61.74)	32	32	48	128	80	39	38	M36	—	5.06	4.5
7 t	(68.6)	34	34	50	136	85	41	40	M39	5.6	6.15	5.2
8 t	(78.4)	36	36	54	144	90	43	42	M42	6.7	7.47	6.5
9 t	(88.2)	38	38	57	152	95	47	46	M45	7.8	9.0	7.5
10 t	(98)	40	40	60	160	100	49	48	M48	9	10.6	8.8
11 t	(107.8)	42	42	63	168	105	53	51	M48	10.6	11.9	—
12.5 t	(122.5)	44	44	66	176	110	56	54	M48	12.5	13.4	—
13 t	(127.4)	46	46	68	184	115	58	56	M48	13.66	15.0	—
14 t	(137.2)	48	48	72	192	120	60	58	M56	15.51	17.9	—
16 t	(156.8)	50	50	75	200	125	62	60	M56	18.1	19.9	—
18 t	(176.4)	55	55	83	220	138	67	65	M64	24.6	26.5	—
20 t	(196)	60	60	90	240	150	72	70	M64	32	33.0	—
25 t	(245)	65	65	98	260	164	79	77	M72	39	42.9	—
31.5 t	(308.7)	70	70	105	280	178	85	83	M80	49.8	56.0	—
35 t	(343)	75	75	112	300	192	92	90	M80	62.0	65.6	—
40 t	(392)	80	80	120	320	206	98	96	M90	75	83.0	—
45 t	(441)	85	85	128	340	220	104	102	M90	90	94.7	—
50 t	(490)	90	90	135	360	232	110	108	M100	105	115.0	—

※JISは、トレーサビリティがとれるために、等級・製造ロット番号の表示が義務づけられています。
プルーフロード=使用荷重×2倍
静的強さ=使用荷重×5倍
材料=M級は、S25C又は、これらと同等以上のものによる

JIS規格シャックル M級 BB・BC・BAタイプ

JIS Standard Shackles (JIS-B 2801-1996) (JIS適合品)

鉄

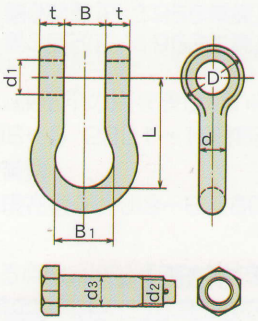

BBシャックル
20mm~90mm

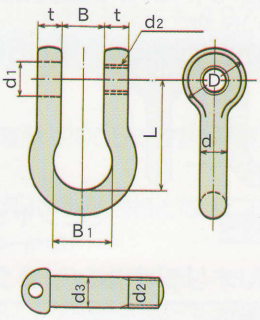

BCシャックル
6mm~40mm

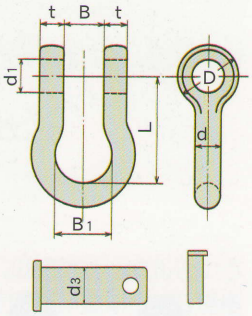

BAシャックル
34mm~90mm

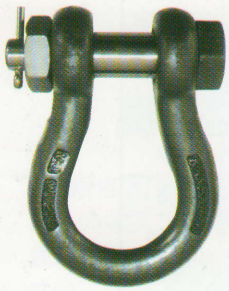

BBシャックル

BCシャックル

BAシャックル

【JIS規格シャックル M級 BB・BC・BAタイプ 寸法表】 単位=m/m

使用荷重 tf	使用荷重 KN	Size (呼び)	d 本体径	t 厚さ	B 口巾	B_1 内径	L 長さ	D 頭径	d_1 穴径	d_3 ピン径	Screw d_2 捻径	参考重量(kg) BA	BB	BC
0.2 t	(1.96)	6	8	6	11	20	36	17	9	8	M 8	–	–	0.06
0.315t	(3.09)	8	10	8	14	25	45	21	11	10	M10	–	–	0.13
0.6 t	(5.88)	10	12	10	17	30	54	25	13	12	M12	–	–	0.21
1 t	(9.8)	12	14	12	20	35	63	32	16	15	M14	–	–	0.36
1.25 t	(12.25)	14	16	14	24	40	72	36	18	17	M16	–	–	0.5
1.6 t	(15.68)	16	18	16	26	45	80	40	20	19	M18	–	–	0.74
2 t	(19.6)	18	21	18	29	53	95	45	22	21	M20	–	–	1.1
2.5 t	(24.5)	20	23	20	31	58	104	50	25	24	M24	–	1.8	1.6
3.15 t	(30.87)	22	26	22	34	65	117	55	27	26	M24	–	2.2	2
3.6 t	(35.28)	24	28	24	39	70	126	62	31	30	M30	–	3	2.6
4 t	(39.2)	26	30	26	41	75	135	66	33	32	M30	–	3.6	3.1
4.8 t	(47.04)	28	32	28	43	80	144	70	35	34	M33	–	4.4	3.9
5 t	(49)	30	34	30	45	85	153	75	37	36	M36	–	5.3	4.6
6.3 t	(61.74)	32	37	32	48	93	167	80	39	38	M36	–	6.75	6.1
7 t	(68.6)	34	39	34	50	98	176	85	41	40	M39	8	8.1	7.2
8 t	(78.4)	36	42	36	54	105	190	90	43	42	M42	9	9.8	8.5
9 t	(88.2)	38	44	38	57	110	198	95	47	46	M45	11.4	11.5	10.1
10 t	(98)	40	47	40	60	118	212	100	49	48	M48	14.2	14.2	12.5
11 t	(107.8)	42	49	42	63	123	220	105	53	51	M48	15.2	15.9	–
12.5 t	(122.5)	44	51	44	66	128	230	110	56	54	M48	17	18.8	–
13 t	(127.4)	46	53	46	68	133	240	115	58	56	M48	18.6	20	–
14 t	(137.2)	48	55	48	72	138	248	120	60	58	M56	20	22.9	–
16 t	(156.8)	50	57	50	75	143	257	125	62	60	M56	24.9	26.4	–
18 t	(176.4)	55	62	55	83	155	280	138	67	65	M64	32	34.8	–
20 t	(196)	60	69	60	90	178	310	150	72	70	M64	41	42.6	–
25 t	(245)	65	75	65	98	188	338	164	79	77	M72	53	55.6	–
31.5 t	(308.7)	70	81	70	105	202	360	178	85	83	M80	71	73.7	–
35 t	(343)	75	87	75	112	218	387	192	92	90	M80	81	87	–
40 t	(392)	80	93	80	120	232	414	206	98	96	M90	100	108	–
45 t	(441)	85	99	85	128	248	440	220	104	102	M90	113	126	–
50 t	(490)	90	104	90	135	260	473	232	110	108	M100	144	152	–

※JISは、トレーサビリティがとれるために、等級・製造ロット番号の表示が義務づけられています。
プルーフロード=使用荷重×2倍
静的強さ=使用荷重×5倍
材料=M級は、S25C又は、これらと同等以上のものによる

JIS規格シャックル M級 SD・BDタイプ

JIS Standard Shackles (JIS-B 2801-1996) (JIS適合品)

鉄

※ SD・BDのステンレス製品については、その都度お問い合わせください。

SDシャックル
10mm~58mm

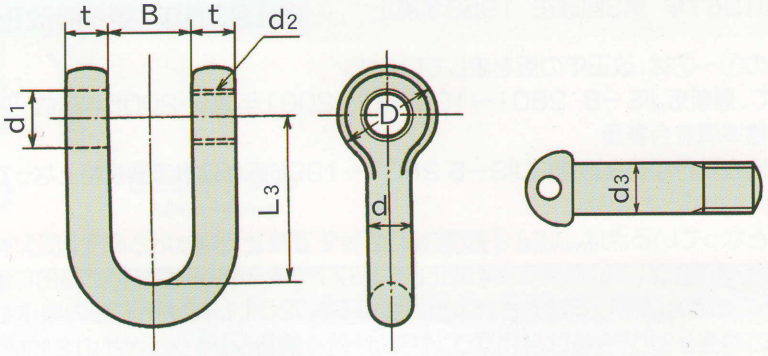

【JIS規格シャックル M級 SDタイプ 寸法表】 単位=m/m

使用荷重 tf	使用荷重 KN	Size (呼び)	d&t 本体径・厚さ	B 口巾	L3 長さ	D 頭径	d1 穴径	d3 ピン径	Screw d2 捻径	参考重量 (kg)
0.4 t	(3.92)	10	10	20	40	23	13	12	M12	0.14
0.63t	(6.17)	12	12	24	48	28	16	15	M14	0.23
0.8 t	(7.84)	14	14	28	56	32	18	17	M16	0.37
1 t	(9.8)	16	16	32	64	36	21	20	M20	0.53
1.6 t	(15.68)	20	20	40	80	44	25	24	M24	1.01
2 t	(19.6)	22	22	44	88	50	28	27	M27	1.43
2.5 t	(24.5)	24	24	48	96	56	30	29	M27	1.91
3.15t	(30.87)	26	26	52	104	62	33	32	M30	2.38
3.5 t	(34.3)	28	28	56	112	65	35	34	M33	2.85
4 t	(39.2)	30	30	60	120	70	37	36	M36	3.59
5 t	(49)	34	34	68	136	80	43	42	M42	5.33
6.3 t	(61.74)	38	38	76	152	85	46	45	M45	7.25
7 t	(68.6)	40	40	80	160	92	49	48	M48	8.5
8 t	(78.4)	42	42	84	168	100	53	51	M48	10.1
10 t	(98)	48	48	96	192	110	60	58	M56	14.4
12.5 t	(122.5)	52	52	104	208	120	64	62	M56	19.9
16 t	(156.8)	58	58	116	232	132	70	68	M64	26.1

※備考…計算重量は、ピンまたはボルト、ナットを含むもので、参考として示す。

※等級・製造ロット番号の無い製品は、JISの表示をおこたっているため、トレーサビリティと材質の確認はとれません。御注意下さい。(JISではありません。)

BDシャックル
6mm~20mm

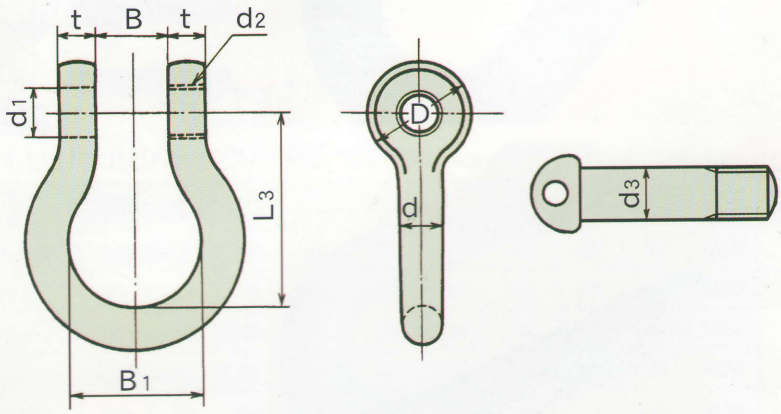

【JIS規格シャックル M級 BDタイプ 寸法表】 単位=m/m

使用荷重 tf	使用荷重 KN	Size (呼び)	d 本体径	t 厚さ	B 口巾	B1 内径	L3 長さ	D 頭径	d1 穴径	d3 ピン径	Screw d2 捻径	参考重量 (kg)
0.15 t	(1.47)	6	8	6	12	24	36	17	9	8	M 8	0.06
0.315t	(3.09)	8	10	8	16	30	45	24	11	10	M10	0.13
0.5 t	(4.9)	10	12	10	20	36	54	28	13	12	M12	0.215
0.7 t	(6.86)	12	14	12	24	42	63	32	16	15	M14	0.335
0.9 t	(8.82)	14	16	14	28	48	72	35	18	17	M16	0.5
1.2 t	(11.76)	16	18	16	32	54	80	40	21	20	M20	0.765
1.3 t	(12.74)	18	20	18	36	60	100	45	22	21	M20	1.045
1.8 t	(17.64)	20	22	20	40	66	112	50	25	24	M24	1.42

※備考…計算重量は、ピンまたはボルト、ナットを含むもので、参考として示す。